КСГР200 Кронштейн крепления громкоговорителя СГР200 на мачту (комплект) Т131374
КСГР200П Кронштейн крепления громкоговорителя СГР200 на мачту д.76мм (комплект) Т131544

Комплект поставки

1.) кронштейн	- 1 шт.
2.) хомут	- 2 шт.
3.) шайба 12	- 4 шт.
4.) гайка М12	- 4 шт.
5.) комплект метизов	

Общий вид:

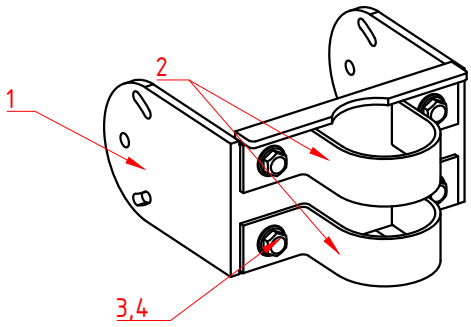

Пример крепления:

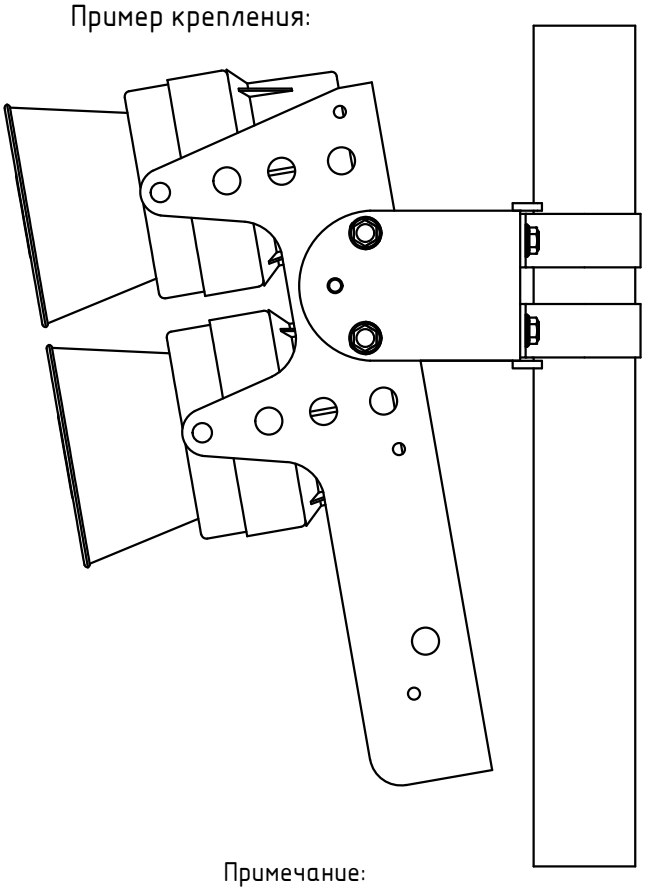

Примечание:
Громкоговоритель показан условно, в комплект не входит.

Согласовано

Взам. инв. №

Подпись и дата

Инв. № подл.

Изм.	Кол. уч.	Лист	№ док.	Подп.	Дата
Разраб.		Черенцова			
Проверил		Соколов			
ГИП		Черенцова			

Т131374, Т131544

Альбом №2 Каталог комплектов трубостоек, узлов крепления трубостоек, кронштейнов крепления громкоговорителей

Специализированный каталог изделий по монтажу технических средств оповещения

Стадия	Лист	Листов
Р	1	

Кронштейн крепления громкоговорителя КСГР200, КСГР200П

ООО"Терра 13"