Гильза опорная ОГР Н=600мм Т131455
Гильза опорная ОГР Н=900мм Т131650

Пример крепления:

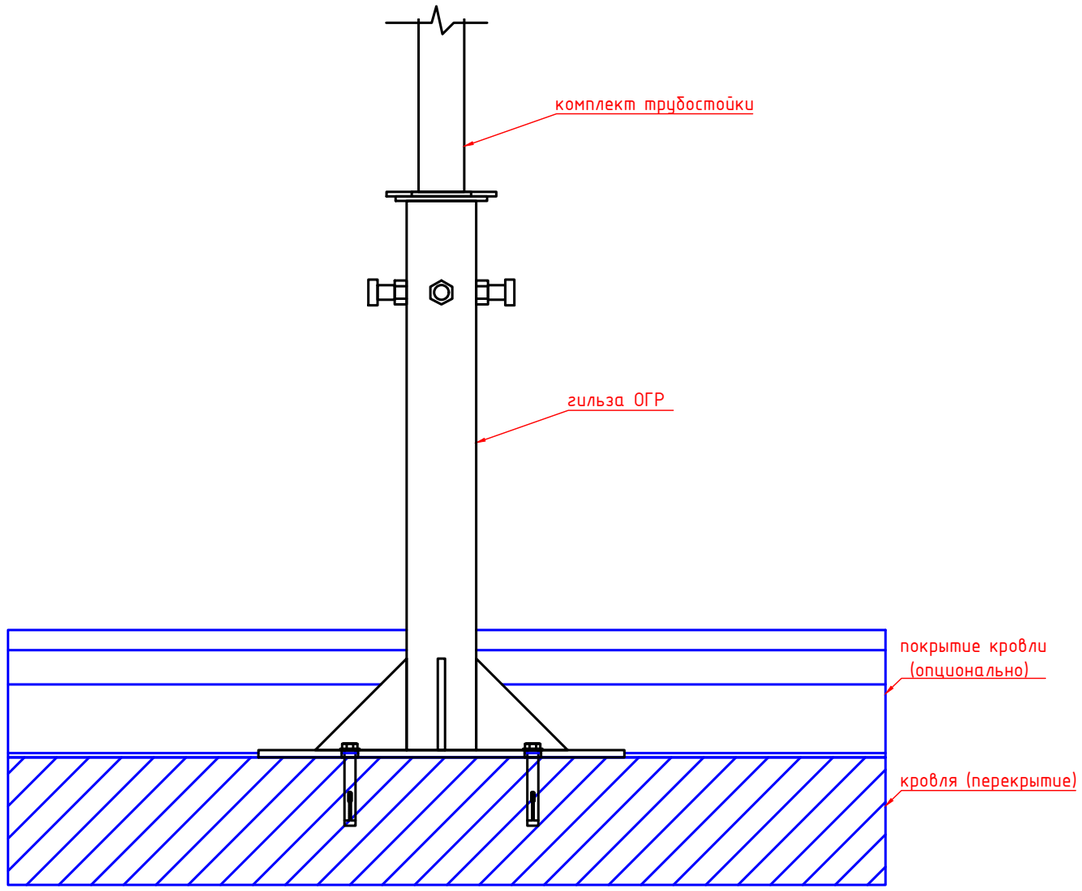

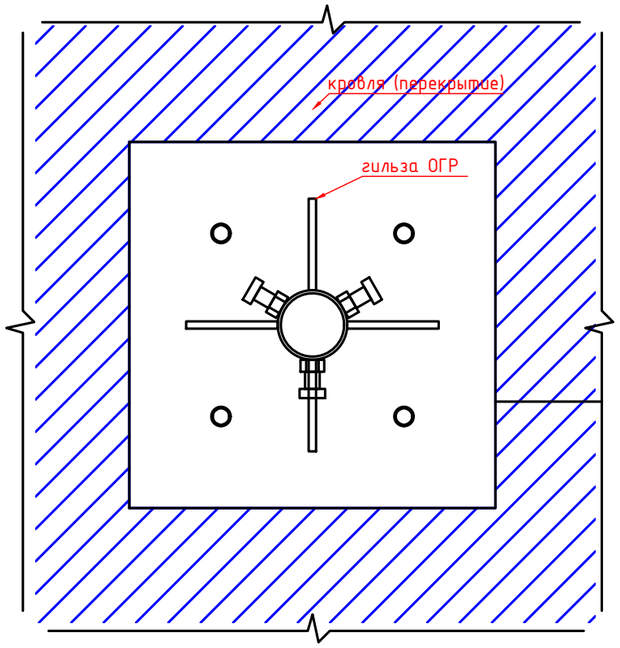

Общий вид:

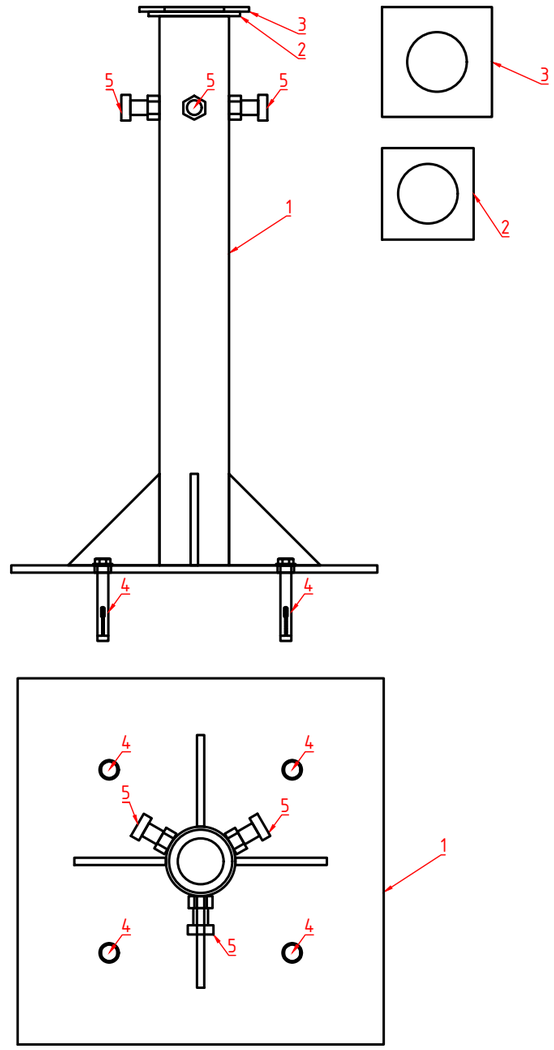

Комплект поставки

1.) гильза ОГР	- 1 шт.
2.) прокладка резиновая 100x100x5	- 1 шт.
3.) прокладка металлическая 120x120x5	- 1 шт.
4.) анкер клиновой 12x150	- 4 шт.
5.) болт М16x45	- 3 шт.

Примечание: трубостойка показана условно, поставляется отдельно

						Т131455, Т131650		
						Альбом №2. Каталог комплектов трубостоек, узлов крепления трубостоек, кронштейнов крепления громкоговорителей		
Изм.	Кол.уч	Лист	N док.	Подпись	Дата			
Разраб.		Черенцова			03.21	Специализированный каталог изделий по монтажу технических средств оповещения	Стадия	Лист	Листов
Проверил		Соколов			03.21		Р	1	
ГИП		Черенцова			03.21				
						Комплект крепления трубостойки - гильза ОГР	ООО "Терра 13"		

Согласовано

Взам. инв. №

Подп. и дата

Инв. № подл.