Комплект пластин для установки ГР на сэндвич-панель Т131478
Пластина для установки ГР на вентилируемый фасад Т131557

Общий вид:

Пример крепления:

Установка на сэндвич панель

Комплект поставки
1.) пластина 250х60х5 – 2 шт.

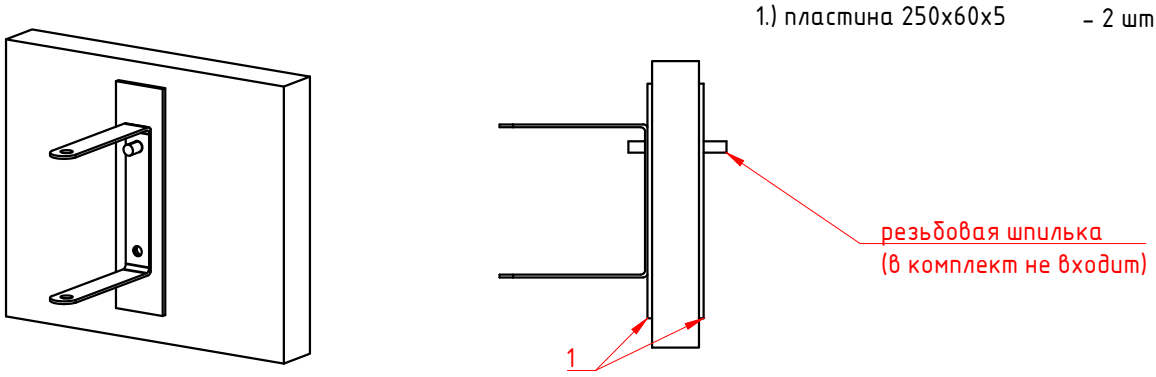

Установка на вентилируемый фасад

Комплект поставки
1.) пластина 250х60х5 – 1 шт.

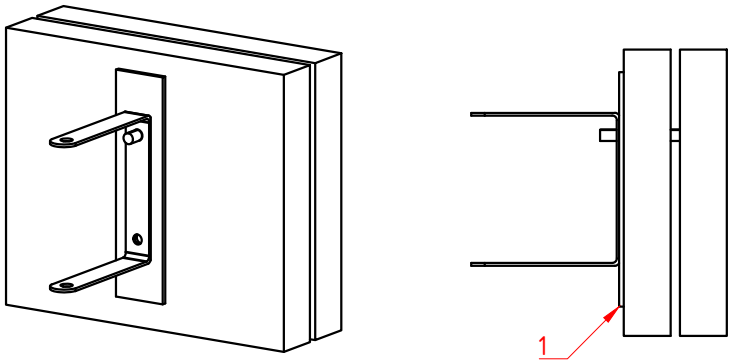

Примечание:
Крепежные элементы, скоба ГР показаны условно, в комплект не входят.

Согласовано	Взам. инв. №	Подпись и дата	Инв. № подл.

Изм.	Кол. уч.	Лист	№ док.	Подп.	Дата	Т131478		
						Альбом №2 Каталог комплектов трубостоек, узлов крепления трубостоек, кронштейнов крепления громкоговорителей		
Разраб.		Черенцова				Специализированный каталог изделий по монтажу технических средств оповещения	Стадия	Лист	Листов
Проверил		Соколов					Р	1	
ГИП		Черенцова							
						Комплект крепежных пластин для установки громкоговорителя на сэндвич-панель	ООО"Терра 13"		