УКМШ16(3) Комплект кронштейнов д/крепления мачты с выносом 160 мм (3 яруса) Т131380

Комплект поставки

1.) хомут Ø60мм	- 3 шт.
2.) швеллер 16П L=170мм	- 3 шт.
3.) анкер клиновой 12х150	- 6 шт.
4.) болт М12х45х45	- 6 шт.
5.) гайка М12	- 6 шт.
6.) шайба А12	- 12 шт.

Общий вид:

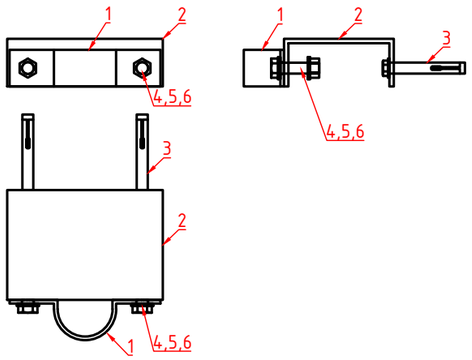

Вид А

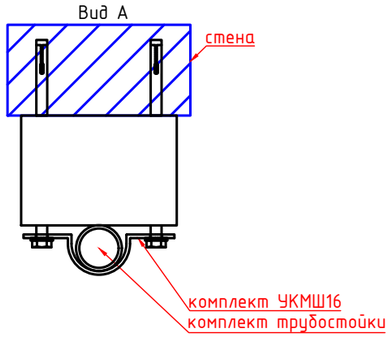

Пример крепления:

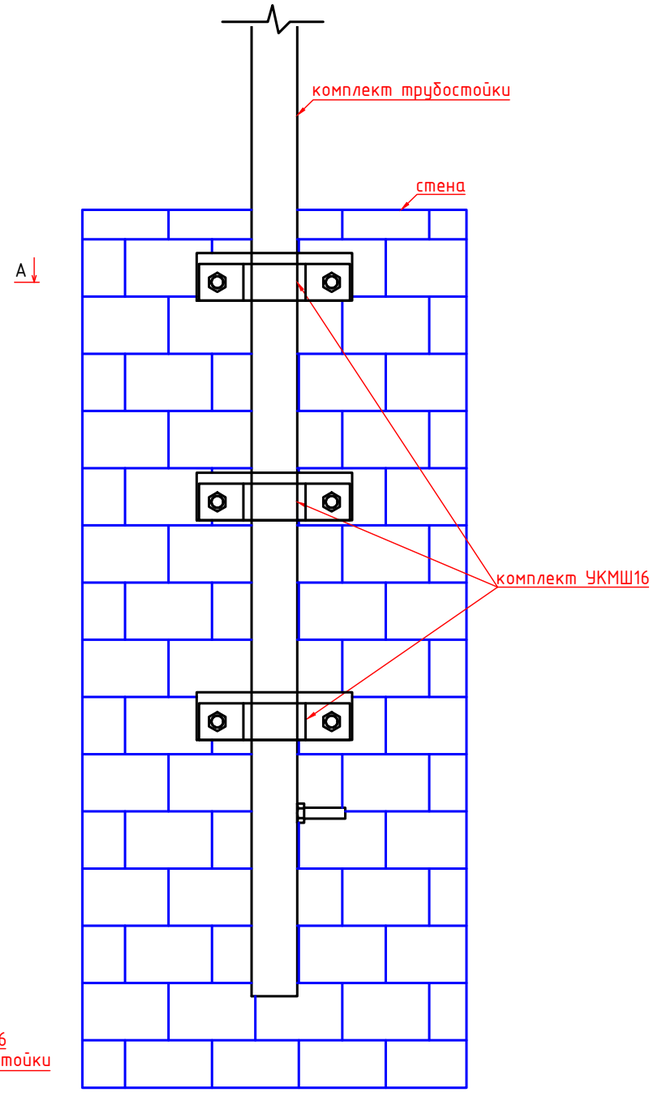

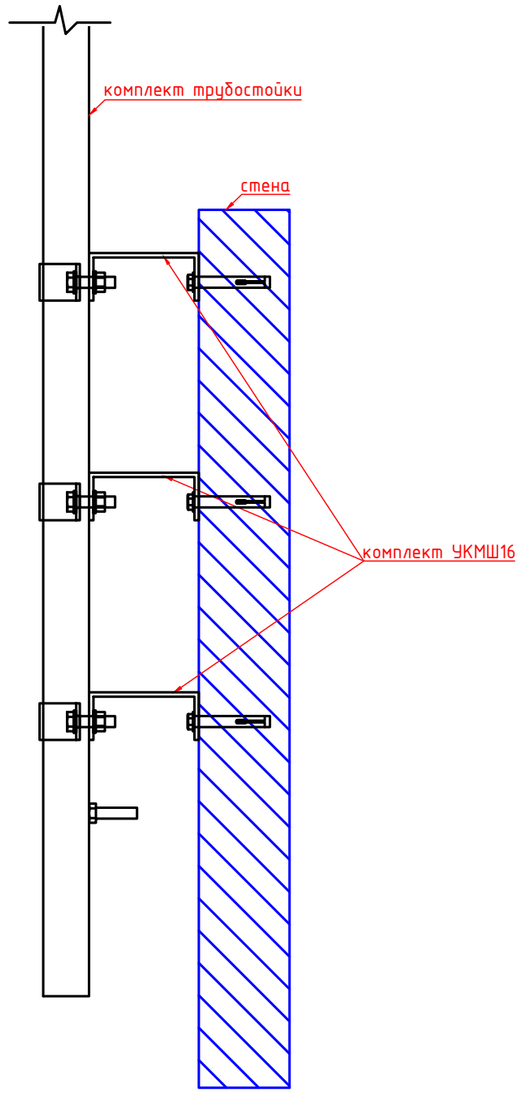

Примечание: трубостойка показана условно, поставляется отдельно

Изм.	Кол.уч	Лист	N док.	Подпись	Дата
Разраб.		Черенцова			03.21
Проверил		Соколов			03.21
ГИП		Черенцова			03.21

Т131380

Альбом №2. Каталог комплектов трубостоек, узлов крепления трубостоек, кронштейнов крепления громкоговорителей

Специализированный каталог изделий по монтажу технических средств оповещения

Стадия	Лист	Листов
Р	1	

Комплект крепления трубостойки УКМШ16(3 яруса)

ООО "Терра 13"

Согласовано

Взам. инв. №

Подп. и дата

Инв. № подл.